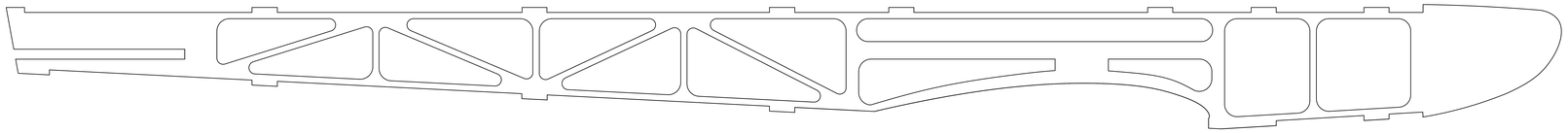

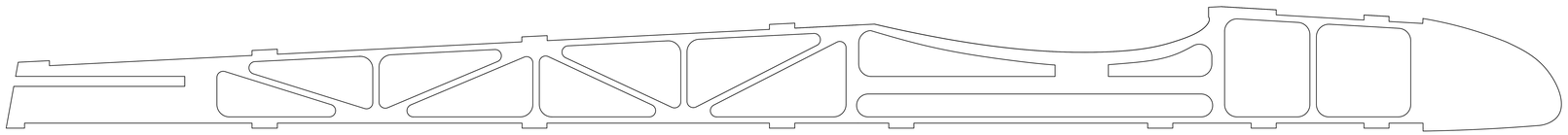

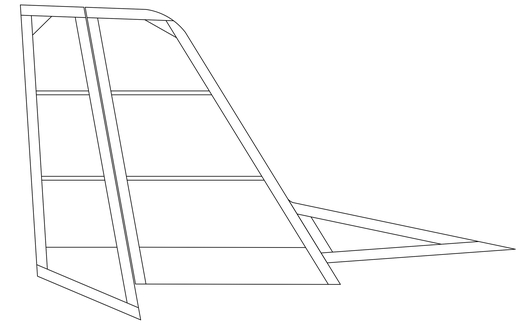

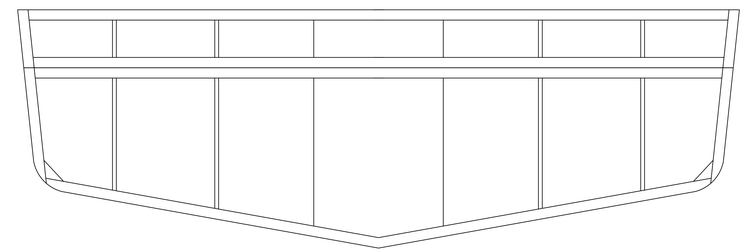

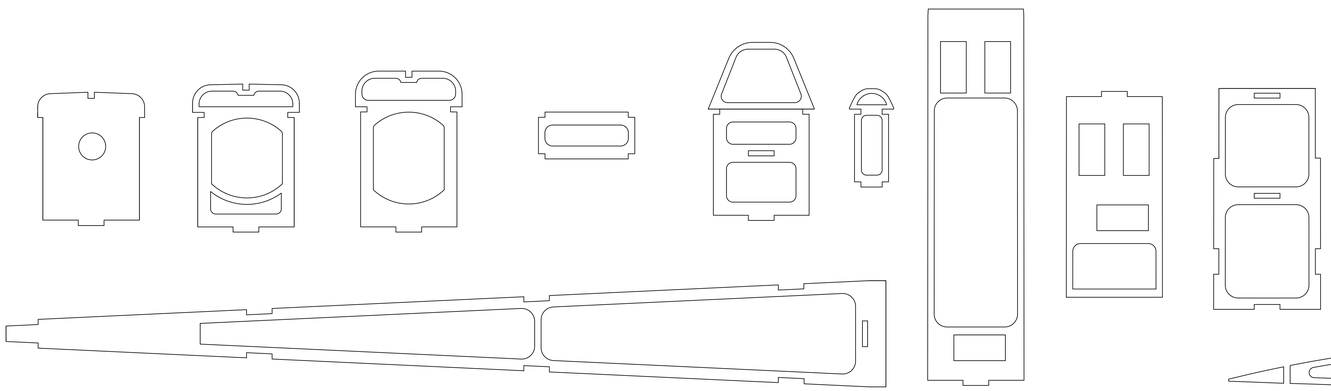
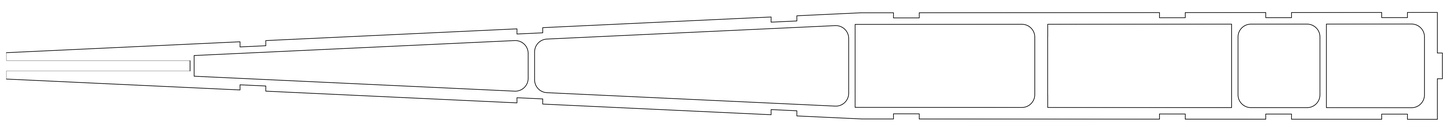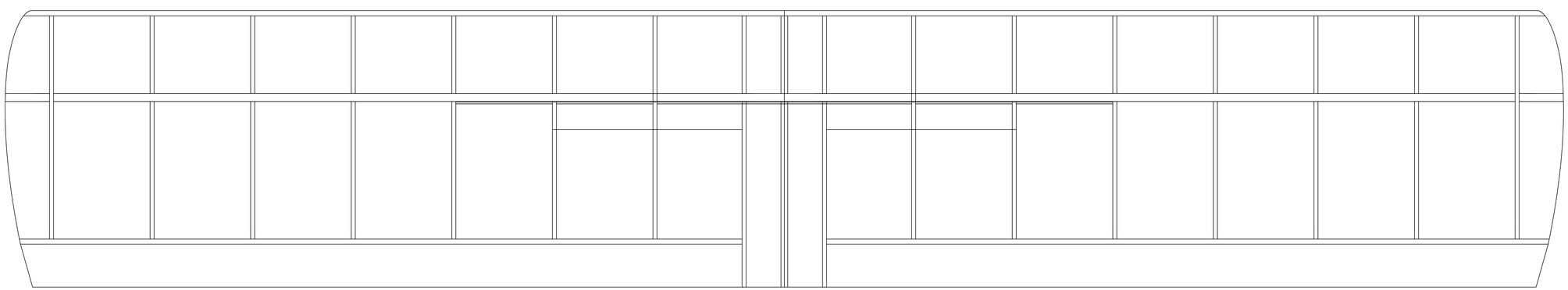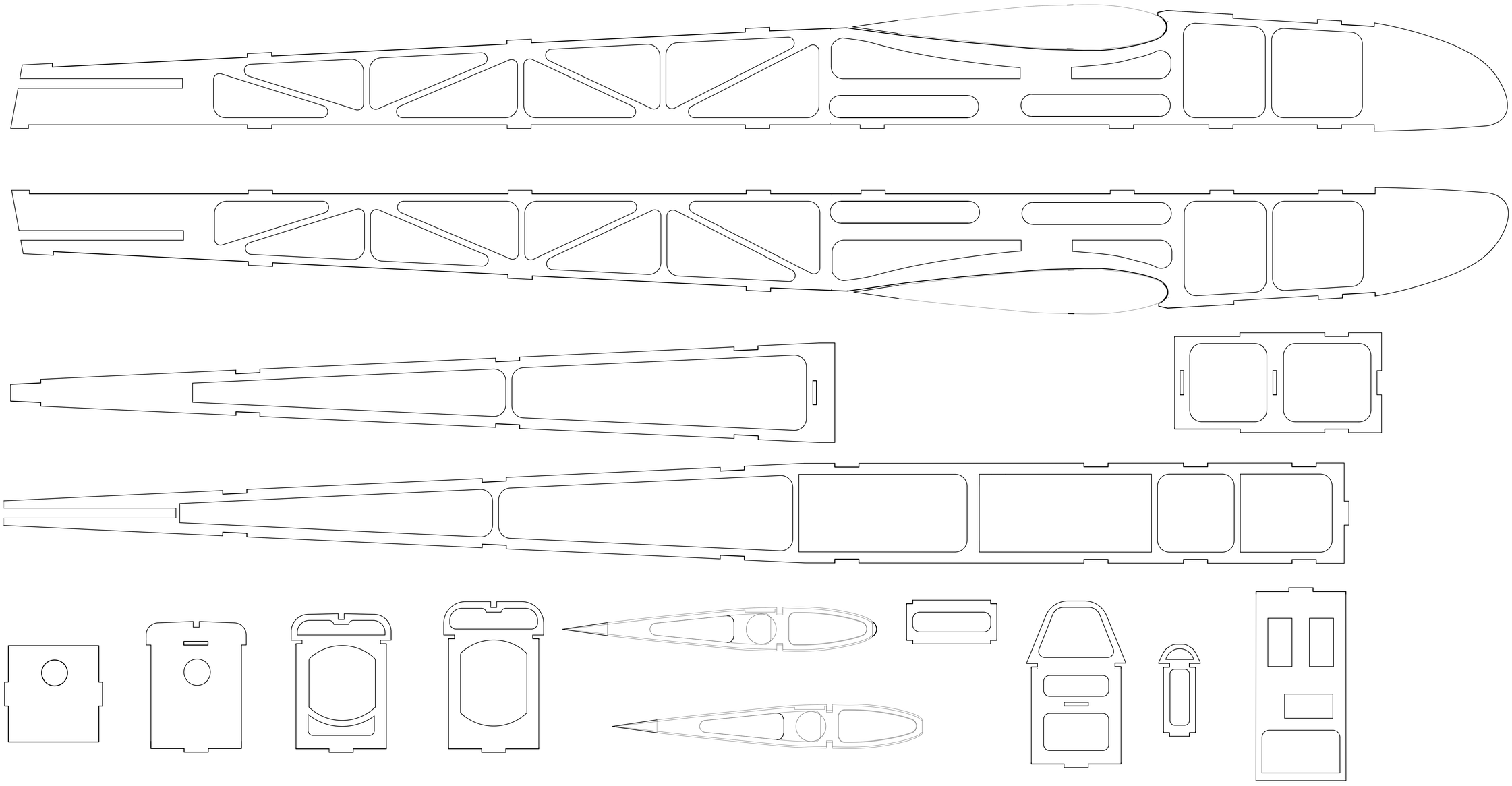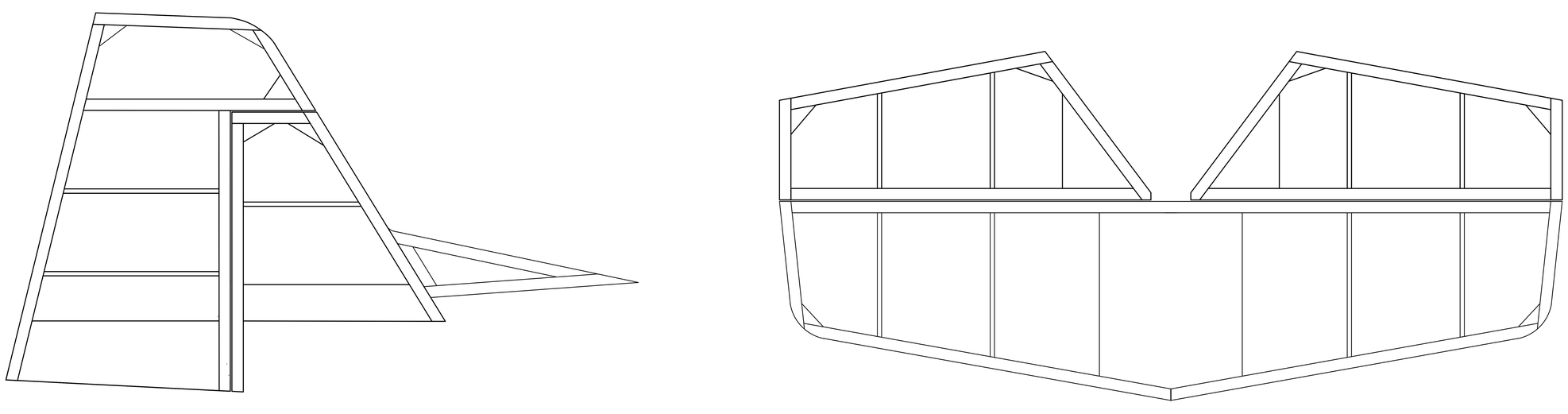
средняя нервюра -3шт на крыло