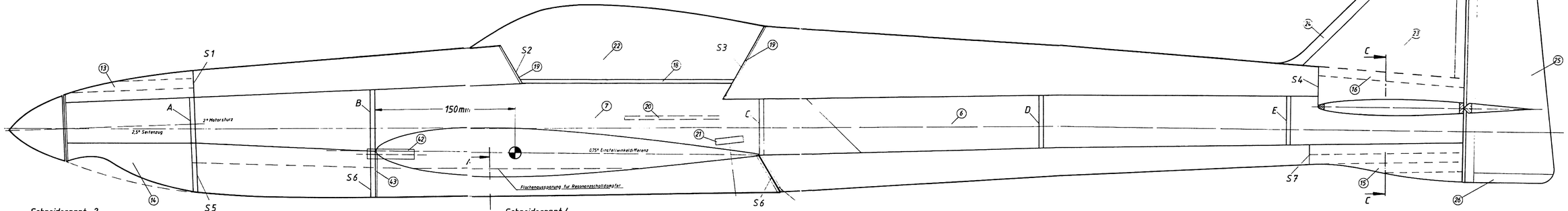

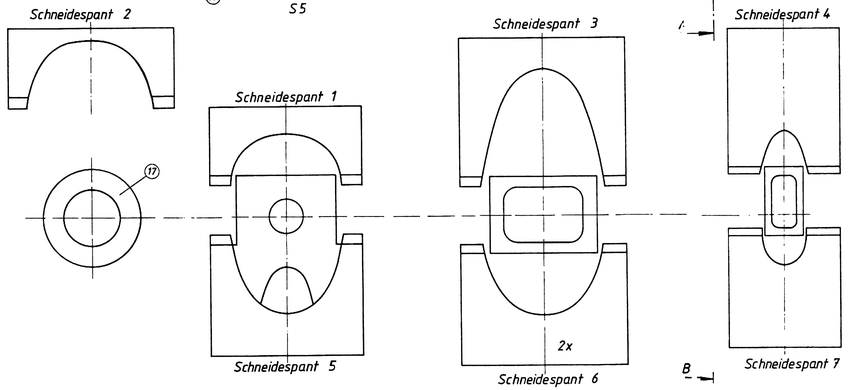

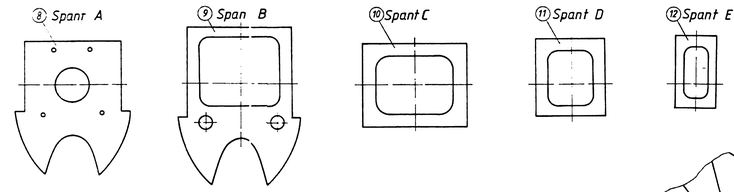

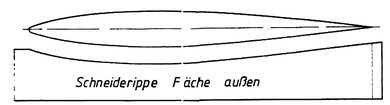

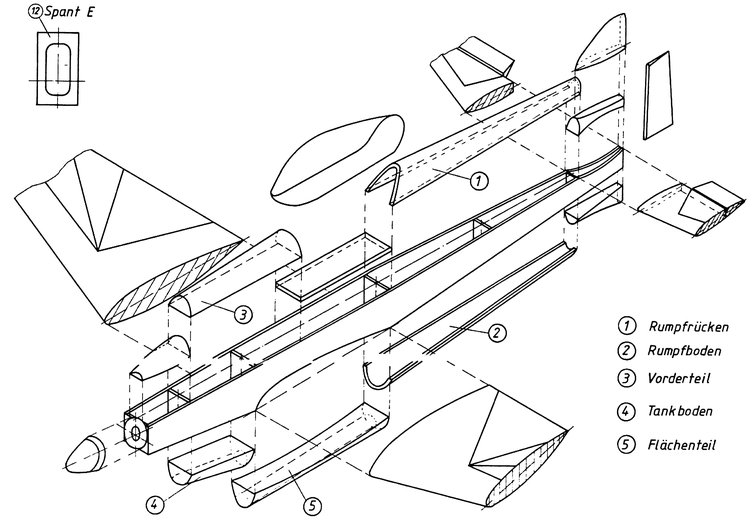

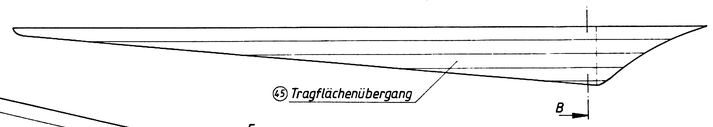

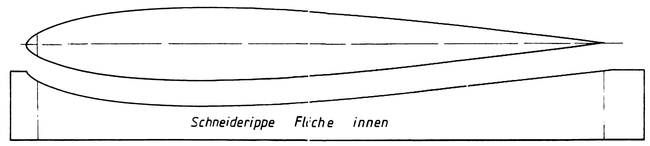

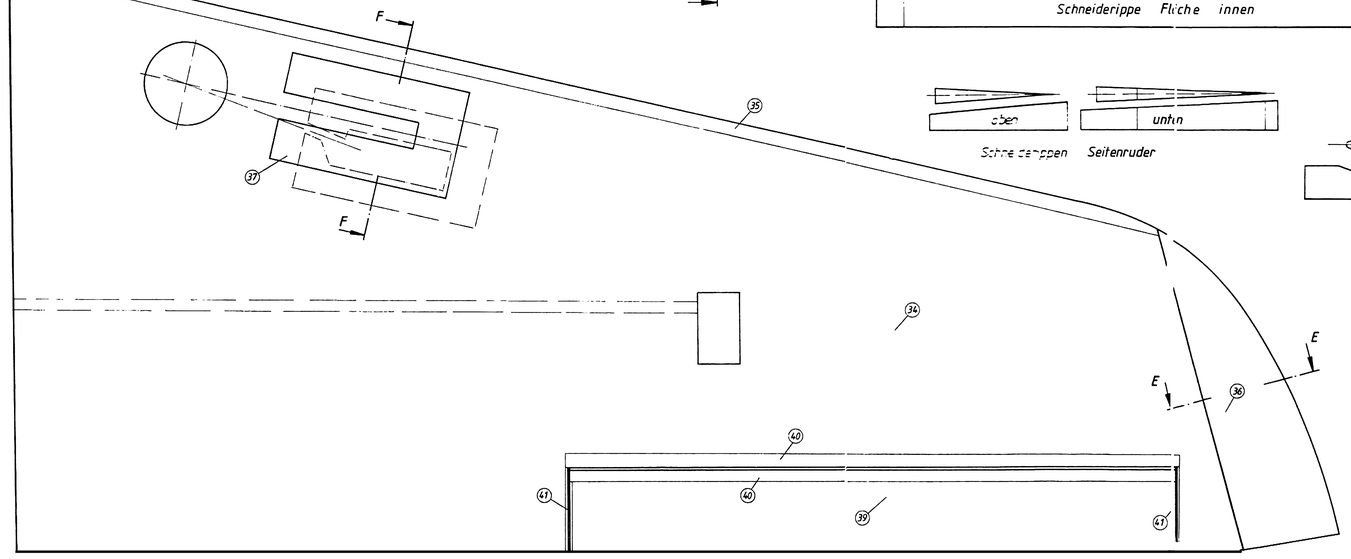

Schneiderippen Seitenruder

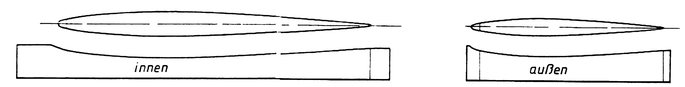

Schneiderippen Höhenleitwerk

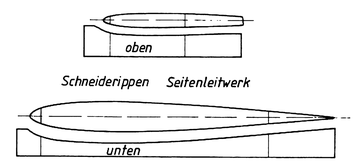

Schneiderippen Seitenleitwerk

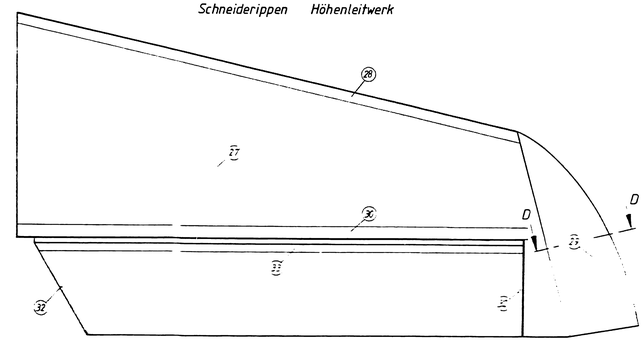

Blatt 1

Matador

F3A Wettbewerbsmodell 1987

Techn. Daten

Spannweite	195 cm
Länge	166 cm
Motor	10 ccm 2-Takt
Gewicht	3,4 - 3,8 kg
Konstruktion	Peter Erang